Bali

Ref. 247661..0



Угловая ванна, вдохновленная природой. Ее естественные изгибы создают уютное и приятное пространство. Данная коллекция отличается комфортом, вдохновленным природными формами и линиями.

Симметричная угловая акриловая ванна

Включает подголовники: 1
Вместимость воды (л): 177
Внутренняя высота (мм): 420
Звукоизоляция
Количество людей: 1
Конструкция для монтажа: С ножками
Материал: Акрил
Тип установки: Врезная, С фронтальной панелью
Форма: Угловая симметричная
выпускную трубу: Не включает



Цвета и отделки

Как сформировать полный артикул
Замените "..." нужным кодом отделки или цвета

00 Белый

17 Pergamon

Размеры

Длина: 1450 mm.
Ширина: 1450 mm.
Высота: 420 mm.

Дополнительно

259856..0 Панель для акриловой ванны

Технические чертежи

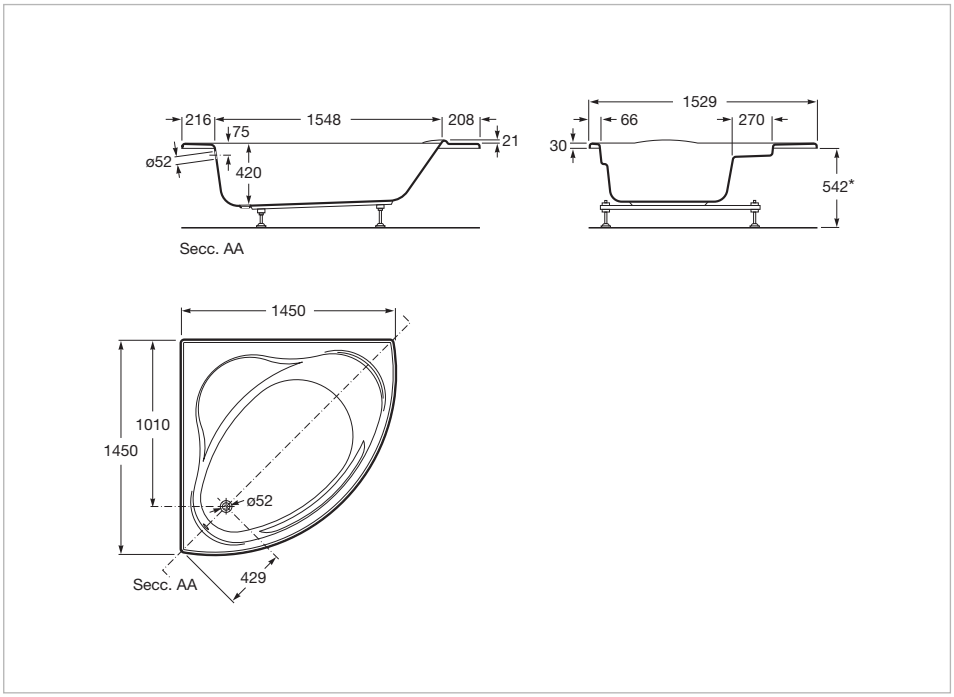

© Copyright 2018, Roca Sanitario, S.A. - All rights reserved